ՀԱՆԳՈՒՅՑ 6 Մ 1:50

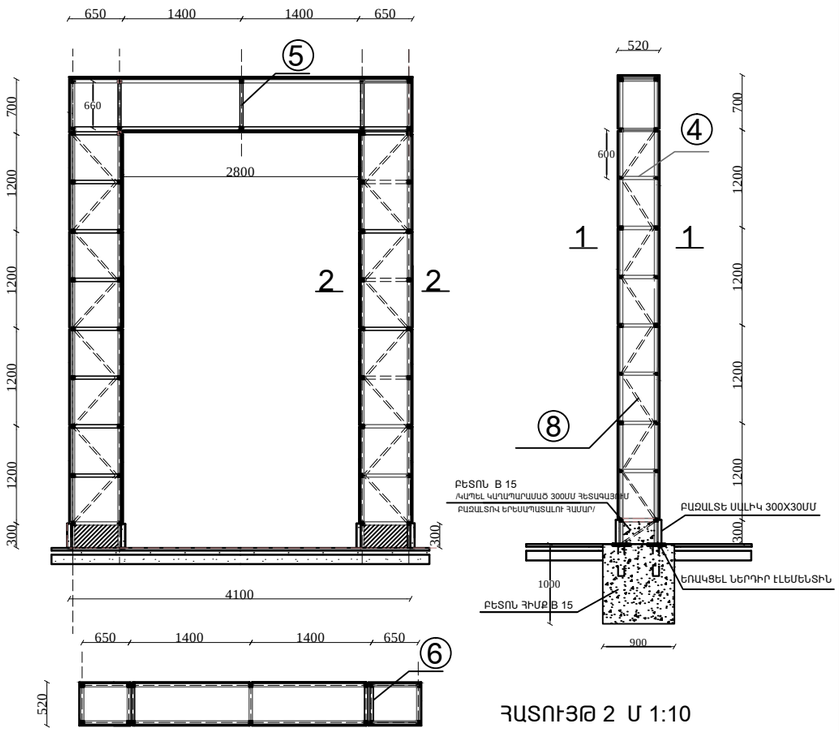

ՀԱՏՈՒՅԹ 2 Մ 1:10

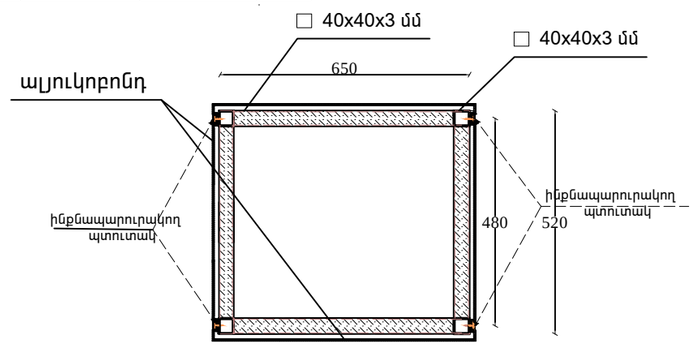

ԿՏՐՎԱԾՔ 1-1 Մ 1:5

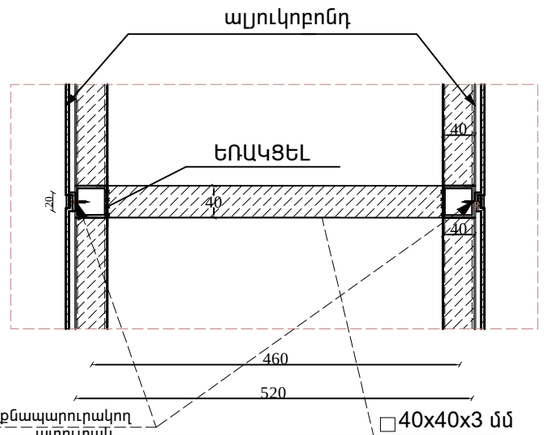

ՀԱՏՈՒՅԹ 1 Մ 1:5

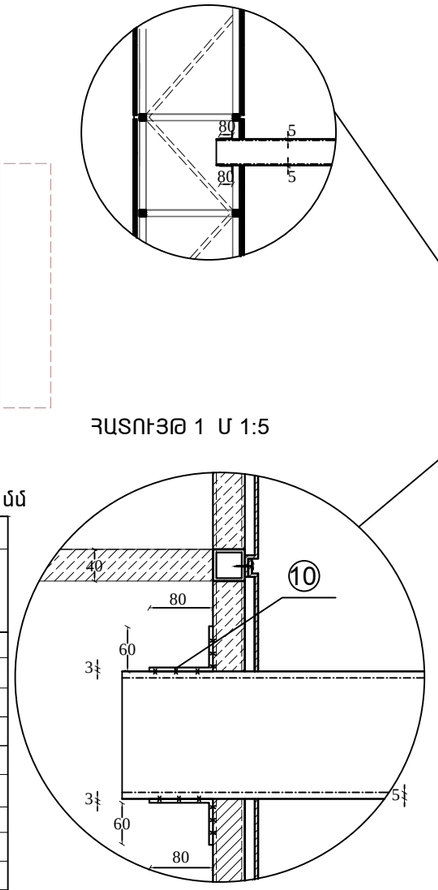

ՀԱՆԳՈՒՅՑ 6 Մ 1:50

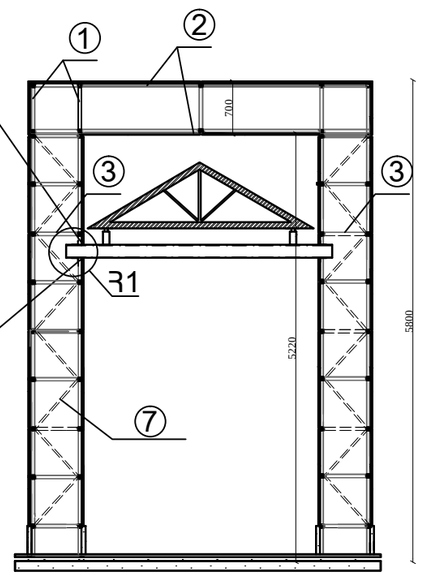

ՇԱՆՈԹՈՒԹՅՈՒՆ՝
ՀՈՎԱՐԻ ՀԱՆԳՈՒՅՑԸ ՏԵՍ ԹԵՐԹ Ճ-34

ՇԱՆՈԹՈՒԹՅՈՒՆ՝
ՄՆ- ՏԵՍ ԿԵ-2:

ՊՈՂՊԱՏԵ ՊՐՈՖԻԼՆԵՐԻ ԵՎ ԱԼՅՈՒԿՈԲՈՆԴԻ ՄԱՍՆԱԳԻՐ								
Հ/հ ըստ տեսքի 1	ԷԼԵՄԵՆՏԻ ԱՆՎԱՆՈՒՄԸ 2	ԷՍՔԻԶ 3	ՀԱՏ 4	ՀԱՏԻ ԵՐԿ. Մ 5	1մ ՔԱՇԸ ԿԳ 6	ՀԱՏԻ ՔԱՇԸ	ԸՆԴ. Մ	ԸՆԴ. ԿԳ
ՀԱՆԳՈՒՅՑ 6								
1.	ՔԱՌԱԿՈՒՍԻ ԽՈՂՈՎԱԿ 40Х40Х3ՄՄ 5800 ՄՄ ԵՐԿԱՐՈՒԹՅԱՄԲ	¤	8	5.8	3.36	19.488	46.4	155.904
2.	ՔԱՌԱԿՈՒՍԻ ԽՈՂՈՎԱԿ 40Х40Х3ՄՄ 4100 ՄՄ ԵՐԿԱՐՈՒԹՅԱՄԲ	¤	4	4.10	3.36	13.776	16.4	55.104
3.	ՔԱՌԱԿՈՒՍԻ ԽՈՂՈՎԱԿ 40Х40Х3ՄՄ 590 ՄՄ ԵՐԿԱՐՈՒԹՅԱՄԲ	¤	36	0.590	3.36	1.98	21.24	71.366
4.	ՔԱՌԱԿՈՒՍԻ ԽՈՂՈՎԱԿ 40Х40Х3ՄՄ 460 ՄՄ ԵՐԿԱՐՈՒԹՅԱՄԲ	¤	36	0.460	3.36	1.5456	16.56	55.64
5.	ՔԱՌԱԿՈՒՍԻ ԽՈՂՈՎԱԿ 40Х40Х3ՄՄ 660 ՄՄ ԵՐԿԱՐՈՒԹՅԱՄԲ	¤	6	0.660	3.36	2.217	3.96	13.3
6.	ՔԱՌԱԿՈՒՍԻ ԽՈՂՈՎԱԿ 40Х40Х3ՄՄ 460 ՄՄ ԵՐԿԱՐՈՒԹՅԱՄԲ	¤	6	0.460	3.36	1.5456	2.76	9.27
7.	ԹԵՔԱՆ 20Х20Х2 ՄՄ	¤	32	0.80	1,08	0.864	25.6	27.648
8.	ԹԵՔԱՆ 20Х20Х2 ՄՄ	¤	32	0.72	1,08	0.77	23.04	24.64
9.	ԹԵՔԱՆ 20Х20Х2 ՄՄ	¤	8	0.51	1,08	0.55	4.08	4.4
10.	ԱՆԿՅՈՒՆԱԿ 80Х60Х3 ՄՄ		2	0.46	6,19	2.847	0.92	5.695
								422.967
ՀԱՆԳՈՒՅՑ 5 -Ի ԱԼՅՈՒԿՈԲՈՆԴԻ ՄԱԿԵՐԵՍ - 31.75 ՔՄ								
ՀԱԿԱԿՈՐՈԶԻՈՆ ՆԵՐԿ								21.08 ՔՄ
ԲԵՏՈՆ ԿԱՂԱՊԱՐԱՍԱԾ -0.18 ԽՄ								
ԲԵՏՈՆ ՀԻՄՔ -1.62 ԽՄ ԲԱԶԱԼՏԵ ՍԱԼԻԿ 300Х30ՄՄ-4.79ՇՄ								

Ն.Գ.Ճ.	Հ.ՀԱՐՈՒԹՅՈՒՆՅԱՆ		ՕԲ.ԱՆՎԱՆՈՒՄԸ		
ՆԱԽԱԳԾԵՑ	Լ. ՂՈՒՇՉՅԱՆ		ԱՐՇԱԼՈՒՅՍ ՀԱՄԱՅՆՔԻ ՄԱՆԿԱՊԱՐՏԵԶԻ ՎԵՐԱԿԱՌՈՒՑՄԱՆ ՆԱԽԱԳԻԾ	«ԱԼՔՄԵԴ դիզայն» ՍՊԸ	
			ԹԵՐԹԻ ԱՆՎԱՆՈՒՄԸ	ՕՐՅԵԿՏ	02/15
			ՖՐՈՍՏՈՆ ԵՎ ՀԱՆԳՈՒՅՑՆԵՐ	ԹԵՐԹ	6-42 ՓՈՒԼ ԱԳ
ՊԱՏՎԻՐԱՏՈՒ՝				ԹԵՐԹԵՐ	42